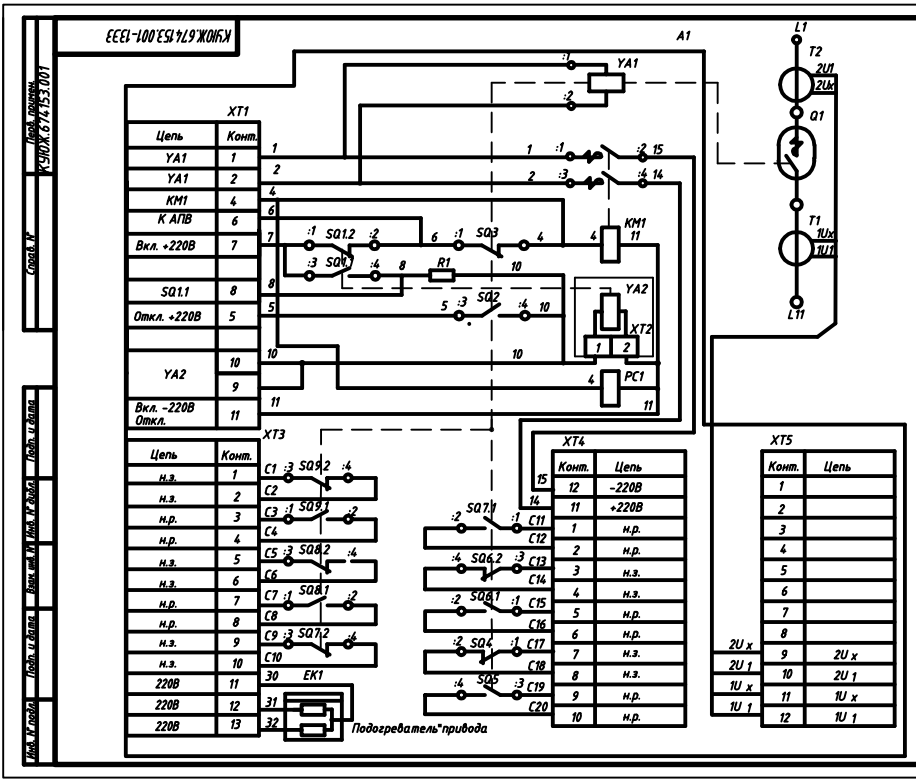

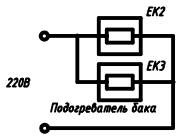

Поз. обозначение	Наименование	Кол	Примечание
A1	Привод (см. табл.)	1	
EK2,EK3	Нагреватель трубчатый КУЮЖ.681817.001	2	220В;0,4квт
Q1	Камера дугогасительная вакуумная		
	КДВ2-35-25/1600 УХЛ2.1 ИМПБ.686485.009ТУ	1	
T1,T2	Трансформатор тока ТУ16-517.650-77		
	(см. табл.)	2	

Обозначение	Условное обозначение исполнения	Напряж. питания привода	$I_н$; А	A1		T1,T2
				Обозначение	Условное обозначение исполнения привода	
КУЮЖ.674153.001-13	ВБЭТ-27,5IV-25/630 УХЛ1 220В	220В	630	КУЮЖ.303313.011-04	ПЭМУ-200 УХЛ1,220В	ТВ35-II-600/5 ХЛ2
-14	ВБЭТ-27,5IV-25/1600 УХЛ1 220В		1600			ТВ35-II-1200/5 ХЛ2
-15						ТВ35-II-1500/5 ХЛ2

1. Выводы SQ1... SQ9 обозначены условно: 1,2 - н.р.; 3,4 - н.з.
2. Элементы схемы SQ1...SQ5 изображены во включенном начальном положении.

3. Функциональное назначение элементов:
SQ4...SQ9- контакты коммутирующие для внешних вспомогательных цепей:
SQ3- контакт блокировочный в цепи включения выключателя;
SQ2- контакт блокировочный в цепи отключения выключателя;
SQ1.1, SQ1.2- контакты блокировочные в цепи повторного включения выключателя.

Изм.	Лист	№ докум.	Подп.	Дата
Разраб.		Прохорова		
Пров.		Басов		
Т.контр.				
Н.контр.		Черноусова		
Утв.		Найка		

КУЮЖ.674153.001-1333

Выключатель вакуумный типа ВБЭТ
Схема электрическая принципиальная

Лит.	Масса	Масштаб
А		

Лист | Листов 1

Ввод: | d №: | Копировал | Формат А4х4

Инв. № подл. | Подп. и дата | Взам. инв. № | Инв. № дубл. | Подп. и дата | Справ. № | Перв. примен. КУЮЖ.674153.001