КУЮЖ.674153.009-04.33

Перв. примен. КУЮЖ.674153.009

Справ. №

Подп. и дата

Взам. инв. №

Инв. № дубл.

Подп. и дата

Инв. № подл.

Рис.1

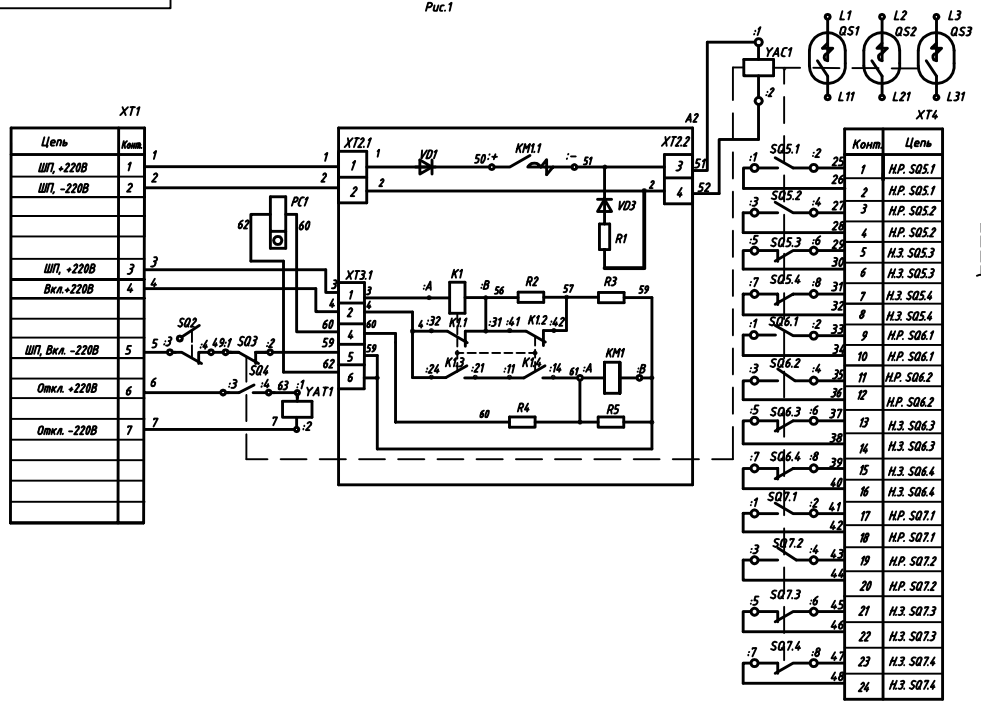


| Конт. | Цепь |
|---|---|
| 1 | Н.Р. SQ5.1 |
| 2 | Н.Р. SQ5.1 |
| 3 | Н.Р. SQ5.2 |
| 4 | Н.Р. SQ5.2 |
| 5 | Н.З. SQ5.3 |
| 6 | Н.З. SQ5.3 |
| 7 | Н.З. SQ5.4 |
| 8 | Н.З. SQ5.4 |
| 9 | Н.Р. SQ6.1 |
| 10 | Н.Р. SQ6.1 |
| 11 | Н.Р. SQ6.2 |
| 12 | Н.Р. SQ6.2 |
| 13 | Н.З. SQ6.3 |
| 14 | Н.З. SQ6.3 |
| 15 | Н.З. SQ6.4 |
| 16 | Н.З. SQ6.4 |
| 17 | Н.Р. SQ7.1 |
| 18 | Н.Р. SQ7.1 |
| 19 | Н.Р. SQ7.2 |
| 20 | Н.Р. SQ7.2 |
| 21 | Н.З. SQ7.3 |
| 22 | Н.З. SQ7.3 |
| 23 | Н.З. SQ7.4 |
| 24 | Н.З. SQ7.4 |

Рис. 2
Остальное см. рис.1

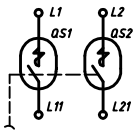


| Поз. обознач. | Наименование | Кол. | Примечание |
|---|---|---|---|
| KM1 | Контактор КМ5100В УХЛ2, 220В пост. тока | | |
| | ТУ16-93 БКЖИ.644413.001ТУ | 1 | |
| R1 | Резистор С5-35В-8-4,7 Ом ±5% ОЖО.467.551 ТУ | 1 | |
| R2 | Резистор С5-35В-8-1,5 кОм ±5% ОЖО.467.551 ТУ | 1 | |
| R3 | Резистор С5-35В-16-3,9 кОм ±5% ОЖО.467.551 ТУ | 1 | |
| R4 | Резистор С5-35В-8-2,0 кОм ±5% ОЖО.467.551 ТУ | 1 | |
| R5 | Резистор С5-35В-8-1.0 кОм ±5% ОЖО.467.551 ТУ | 1 | |
| VD1 | Диод Д222-40Х-10 ТУ16-95 ИЕАЛ.432310.001ТУ | 1 | |
| VD3 | Диод Д212-25Х-10 ТУ16-95 ИЕАЛ.432310.001ТУ | 1 | |
| | | | |
| | | | |
| XT2 | Колодка клеммная G5/4, фирма Phoenix Contact код 27 16 04 6 | 1 | |
| XT3 | Колодка клеммная KL 16/8 PA DS код 29.401.0853.0 | | |
| | фирмы "Промэлектроника" | 1 | |

| Поз. обознач. | Наименование | Кол. | Примечание |
|---|---|---|---|
| PC1 | Счетчик импульсов СИ 206-1 УХЛ4, | | |
| | 110В постоянного тока ТУ25-01.888-78 | 1 | |
| QS1...QS3 | Камера дугогасительная вакуумная КДВ4-35-16/1250 УХЛ2.1 | | |
| | ДКВБ.686485.003ТУ | | кол. см табл. |
| SQ2...SQ4 | Узел контактный МБК БКЖИ.685112.007 | 3 | |
| SQ5...SQ7 | Блок вспомогательных контактов (БВК-10) КУЮЖ.642235.001 | 3 | |
| XT1 | Колодка клеммная КУЮЖ.687228.016 | 1 | |
| YAC1 | Электромагнит КУЮЖ.677169.055-02 | 1 | 220В; 36А |
| YAT1 | Электромагнит КУЮЖ.677169.057-04 | 1 | |
| | | | |
| A1 | Панель управления КУЮЖ.687282.078 | 1 | |
| | | | |
| K1 | Реле РП-21М-004-УХЛ4 Б, 60В, пост. тока с розеткой типа1 | | |
| | ТУ16-523.593-80 | 1 | |
| | | | |

| Обозначение | Условное обозначение выключателя | Рис. | Напряж. питания привода | QS1...QS3 Кол. |
|---|---|---|---|---|
| КУЮЖ.674153.009-04 | ВБМС-35-16/1600 У3 | 1 | 220В,пост. тока | 3 |
| КУЮЖ.674153.009-11 | ВБМД-27,5-25/1600 У3 | 2 | 220В,пост. тока | 2 |

1. Наличие счетчика импульсов PC1 определяется требованием заказчика.
2. Исполнение электромагнита отключения YAT1 определяется требованием заказчика.
3. Исходное положение контактов SQ3...SQ7 выключателя обеспечено предварительным их включением.
4. Выводы SQ2...SQ4 обозначены условно: 1,2 - н.р.; 3,4 - н.з.
5. Выводы катушки контактора KM1 обозначены условно.

6. Функциональное назначение контактов:
SQ2 -контакт блокировочный при вкатывании-выкатывании;
SQ3 - контакт блокировочный в цепи включения;
SQ4 - контакт блокировочный в цепи отключения;
SQ5...SQ7 - контакты для внешних вспомогательных цепей.

| Изм. | Лист | № докум. | Подп. | Дата |
|---|---|---|---|---|
| Разраб. | | Прохорова | | |
| Пров. | | Басов | | |
| Т.контр. | | Цух | | |
| Н.контр. | | Черноусова | | |
| Утв. | | Чайка | | |

КУЮЖ.674153.009-04.33

Выключатель вакуумный серии ВБ-35 У3

Схема электрическая принципиальная

| Лит. | Масса | Масштаб |
|---|---|---|
| 0 | | |

Лист | Листов 1

Ввод: d №: Копировал Формат А4х4