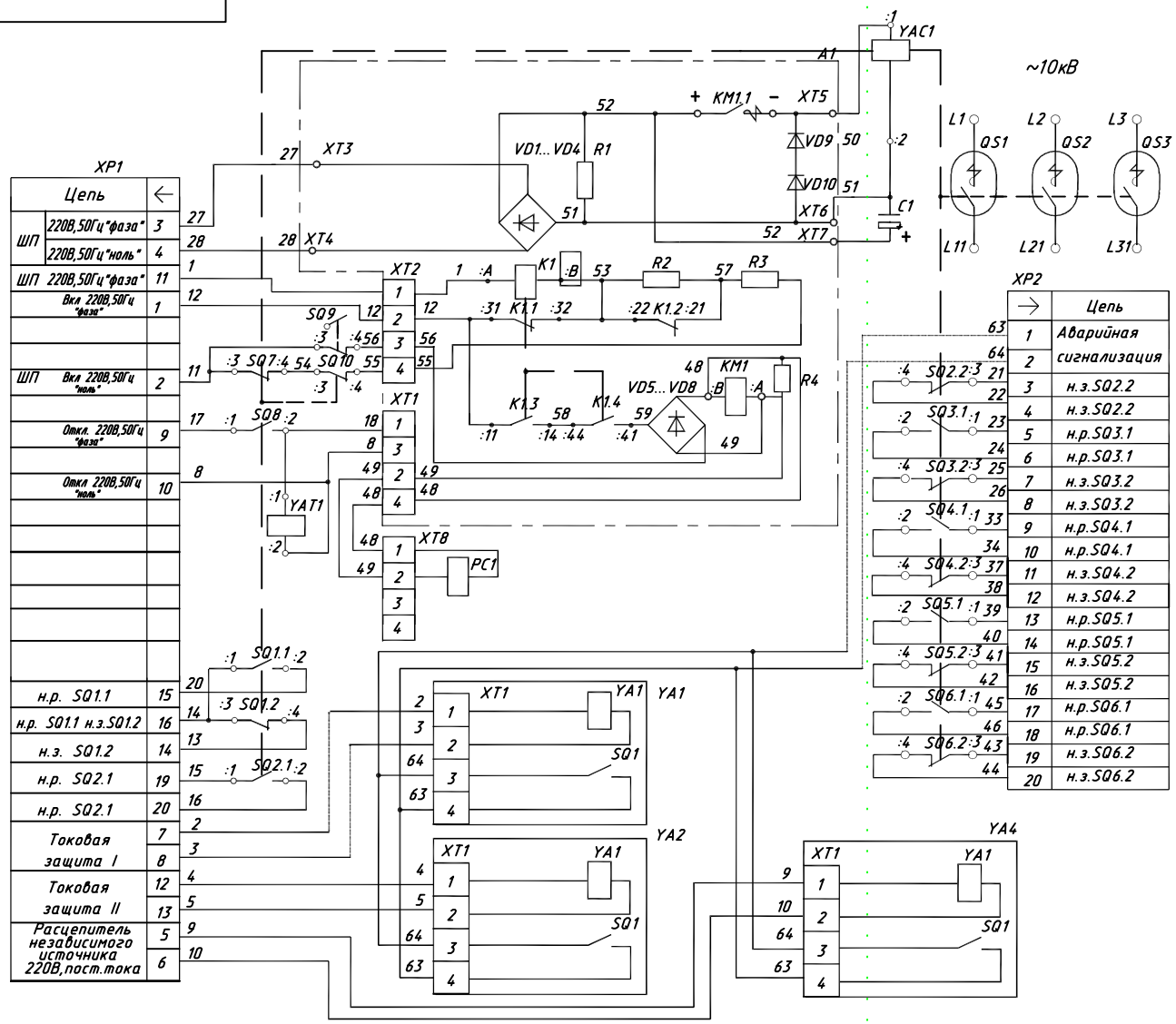

Поз. обознач.	Наименование	Кол.	Примечание
C1	Конденсатор К50-17-400В-1000мкФ$^{+50}_{-20}$ % -В ОЖО.464.110 ТУ	1	
PC1	Счетчик импульсов СИ206-1 220В,перем.тока УХЛ4		
	ТУ25-01.888-78	1	
QS1...QS3	Камера дугогасительная вакуумная		
	КДВА3-10-31,5/3150 УХЛ2	3	
SQ1...SQ8	Переключающий блок контактного узла БКМ		
	ДС.150529.019.1	8	
SQ9,SQ10	Блок контакт МБК ДС.150070.001.1	2	
XP1,XP2	Вилка 2РТТ48КПЭ20Ш28 ГЕО.364.120 ТУ	2	
YAC1	Электромагнит КУЮЖ.684121.003	1	220В,пост.ток,36А
YAT1	Электромагнит КУЮЖ.684121.008-02	1	220В,50Гц,2А
YA1,YA2	Расцепитель максимального тока		
	КУЮЖ.684121.016 (см. табл.1)		
YA4	Расцепитель независимого источника		
	КУЮЖ.684121.017 (см.табл.1)		
XT8	Блок зажимов Б326-1,5П10-В/В У3-4		
	ТУ16-87 ИГФР.687224.011 ТУ	1	
A1	Панель управления КУЮЖ.687282.045		
R4	Резистор С5-35В-8-750Ом±5% ОЖО.467.551 ТУ		
K1	Реле РП21М-004 УХЛ4 Б 110В; 50Гц		
	с розеткой типа 1 ТУ16-523.593-80	1	
KM1	Контактор КМ5100В 220В пост.тока У2	1	
	ТУ16-93 БКЖИ.644413.001 ТУ		
R1	Резистор С2-33м-2И 56кОм±5%-1-Г ШКАБ.434110.007ТУ	1	
R2,R3	Резистор С5-35В-8-2,7кОм±5% ОЖО.467.551 ТУ	2	
VD1...VD4	Диод Д112-25Х-10 ТУ16-729-227-79	4	
VD5...VD8	Диод Д112-10Х-10 ТУ16-729-229-79	4	
VD9	Диод Д112-25Х-10 ТУ16-729-227-79	1	
XT1,XT2	Блок зажимов Б326-1,5П10-В/В У3-4		
	ТУ16-87 ИГФР.687224.011 ТУ	2	
XT3...XT7	Винт В.М4-6gх16.46.019 ГОСТ 17473-80	5	
VD10	Диод Д112-25Х-10 ТУ16-729-227-79	1	

Таблица 1

Обозначение	Напряж. питания	Напряж. управления	Наличие расцепителей	
			YA1,YA2	YA4
КУЮЖ.674152.021; -20; -30; -50; -60; -80; -90	~220В 50Гц	~220В 50Гц	есть 3А или 5А	нет
КУЮЖ.674152.021-01; -21 -31; -51; -61; -81; -91				есть 220В, 0,45А
КУЮЖ.674152.021-02; -22 -32; -52; -62; -82; -92			нет	нет

Выводы элементов SQ1...SQ10 обозначены условно.

Таблица 2

Обозначение	Условное обозначение типов исполнений	Обозначение	Условное обозначение типов исполнений	Обозначение	Условное обозначение типов исполнений
КУЮЖ.674152.021	ВБЭК1-10-31.5/3150 УХЛ2	КУЮЖ.674152.021-01	ВБЭК2-10-31.5/3150 УХЛ2	КУЮЖ.674252.021-02	ВБЭК3-10-31.5/3150 УХЛ2
-20	ВБЭС11-10-31.5/3150 УХЛ2	-21	ВБЭС12-10-31.5/3150 УХЛ2	-22	ВБЭС13-10-31.5/3150 УХЛ2
-30	ВБЭК11-10-31.5/2500 УХЛ2	-31	ВБЭК12-10-31.5/2500 УХЛ2	-32	ВБЭК13-10-31.5/2500 УХЛ2
-50	ВБЭС31-10-31.5/2500 УХЛ2	-51	ВБЭС32-20-32.5/2500 УХЛ2	-52	ВБЭС33-10-32.5/2500 УХЛ2
-60	ВБЭК21-10-31.5/2000 УХЛ2	-61	ВБЭК22-20-32.5/2000 УХЛ2	-62	ВБЭК23-10-32.5/2000 УХЛ2
-80	ВБЭС51-10-31.5/2000 УХЛ2	-81	ВБЭС52-20-32.5/2000 УХЛ2	-82	ВБЭС53-10-32.5/2000 УХЛ2
-90	ВБЭС61-10-31.5/2000 УХЛ2	-91	ВБЭС62-20-32.5/2000 УХЛ2	-92	ВБЭС63-10-32.5/2000 УХЛ2

КУЮЖ.674152.021 Э3

Выключатель вакуумный типа ВБЭ10-31,5 УХЛ2
Схема электрическая принципиальная

Изм.	Лист	N докум.	Подп.	Дата
Разраб.		Прохорова		
Пров.		Басов		
Т.контр.				
Н.контр.		Миронова		
Утв.		Чайка		

Лит. | Масса | Масштаб
Лист | Листов 1

Перв.примен. КУЮЖ.674152.021
Справ.N
Подп. и дата
Инв. N дубл.
Взам.инв.N
Подп. и дата
Инв.N подл.

Формат А2

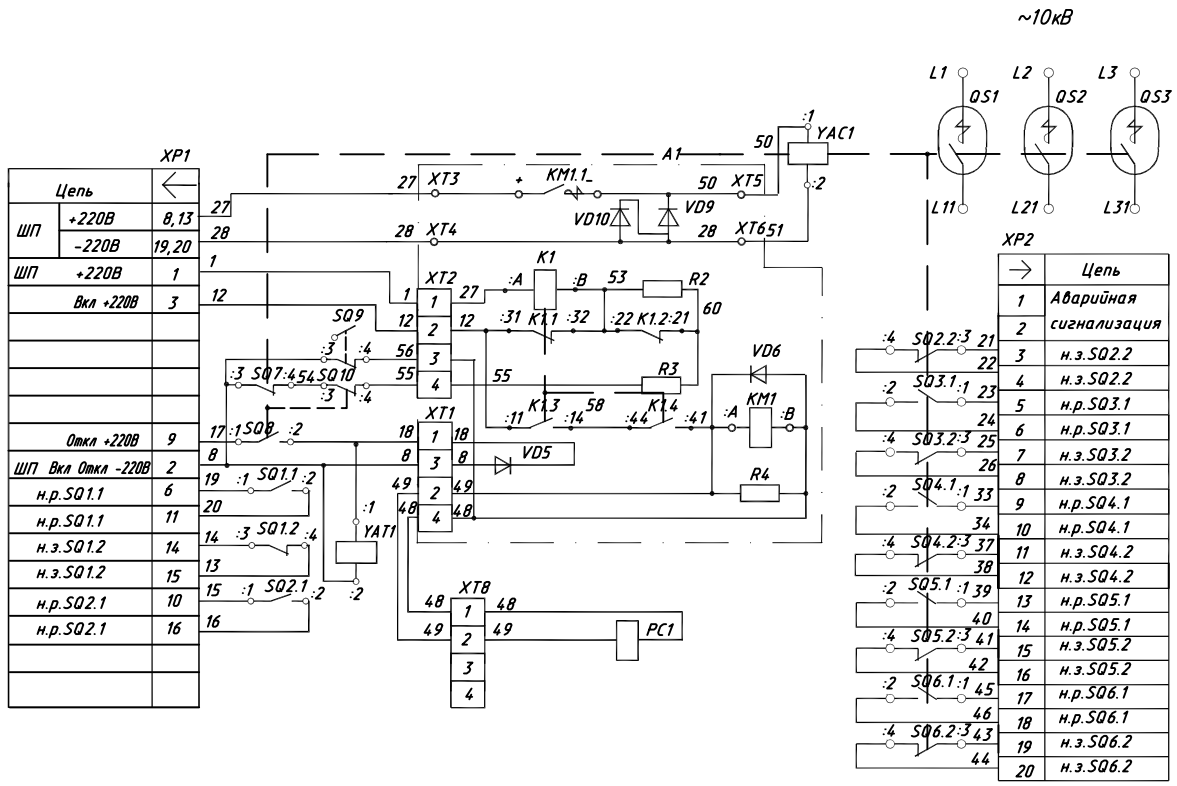

Цепь		
ШП	+220В	8,13
	-220В	19,20
ШП	+220В	1
Вкл +220В		3
Откл +220В		9
ШП Вкл Откл -220В		2
н.р.SQ1.1		6
н.р.SQ1.1		11
н.з.SQ1.2		14
н.з.SQ1.2		15
н.р.SQ2.1		10
н.р.SQ2.1		16

→	Цепь
1	Аварийная сигнализация
2	
3	н.з.SQ2.2
4	н.з.SQ2.2
5	н.р.SQ3.1
6	н.р.SQ3.1
7	н.з.SQ3.2
8	н.з.SQ3.2
9	н.р.SQ4.1
10	н.р.SQ4.1
11	н.з.SQ4.2
12	н.з.SQ4.2
13	н.р.SQ5.1
14	н.р.SQ5.1
15	н.з.SQ5.2
16	н.з.SQ5.2
17	н.р.SQ6.1
18	н.р.SQ6.1
19	н.з.SQ6.2
20	н.з.SQ6.2

Обозначение	Условное обозначение типов исполнений	Напряжение питания	Напряжение управления
КУЮЖ.674152.021-03	ВБЭК4-10-31,5/3150 УХЛ2	220В, пост. тока	220В, пост. тока
КУЮЖ.674152.021-23	ВБЭС14-10-31,5/3150 УХЛ2		
КУЮЖ.674152.021-33	ВБЭК14-10-31,5/2500 УХЛ2		
КУЮЖ.674152.021-53	ВБЭС34-10-31,5/2500 УХЛ2		
КУЮЖ.674152.021-63	ВБЭК24-10-31,5/2000 УХЛ2		
КУЮЖ.674152.021-83	ВБЭС54-10-31,5/2000 УХЛ2		
КУЮЖ.674152.021-93	ВБЭС64-10-31,5/2000 УХЛ2		

Поз. обознач.	Наименование	Кол.	Примечание
PC1	Счетчик импульсов СИ206-1 УХЛ4 220В, перем. тока		
	ТУ25-01.888-78	1	
QS1...QS3	Камера дугогасительная вакуумная		
	КДВА3-10-31,5/3150 УХЛ2	3	
SQ1...SQ8	Переключающий блок контактного узла БКМ		
	ДС.150529.019.1	8	
SQ9,SQ10	Блок контакт МБК ДС.150070.001.1	2	
XP1,XP2	Вилка 2РТТ48КПЭ20Ш28 ГЕО.364.120 ТУ	2	
YAC1	Электромагнит КУЮЖ.684121.003	1	220В,пост.ток,36А
YAT1	Электромагнит КУЮЖ.684121.008-03	1	220В,пост.ток,1.5А
XT8	Блок зажимов Б326-1,5П10-В/В У3-4		
	ТУ16-87 ИГФР.687224.011 ТУ	1	
A1	Панель управления КУЮЖ.687282.046		
K1	Реле РП21М-004-УХЛ4 Б 60В, пост.тока		
	с розеткой типа 1 ТУ16-523.593-80	1	
KM1	Контактор КМ5100 У2 220В пост.тока		
	ТУ16-93 БКЖИ.644413.001 ТУ	1	
R2,R3	Резистор С5-35В-8-3 кОм±5% ОЖО.467.551 ТУ	2	
R4	Резистор С5-35В-8-200 Ом±5% ОЖО.467.551 ТУ	1	
VD5,VD6	Диод Д112-10Х-10 ТУ16-729-229-79	2	
VD9	Диод Д112-25Х-10 ТУ16-729-227-79	1	
VD10	Диод Д112-25Х-10 ТУ16-729-229-79	1	
XT1,XT2	Блок зажимов Б326-1,5П10-В/В У3-4		
	ТУ16-87 ИГФР.687224.011 ТУ	2	
XT3...XT7	Винт В.М4-6gх16.46.019 ГОСТ 17473-80	5	

Выводы элементов SQ1...SQ10 обозначены условно.

Изм.	Лист	N докум.	Подп.	Дата	КУЮЖ.674152.021-03 ЭЗ
Разраб.		Прохорова			Выключатель вакуумный типа ВБЭ10-31,5/3150 УХЛ2 Схема электрическая принципиальная
Пров.		Басов			
Т.контр					
Н.контр		Миронова			
Утв.		Чайка			

Лит.	Масса	Масштаб
Лист	Листов 1	

Формат А2

Перв.примен. КУЮЖ.674152.021

Справ.N

Подп. и дата | Инв.N дубл. | Взам.инв.N | Подп. и дата | Инв.N подл.

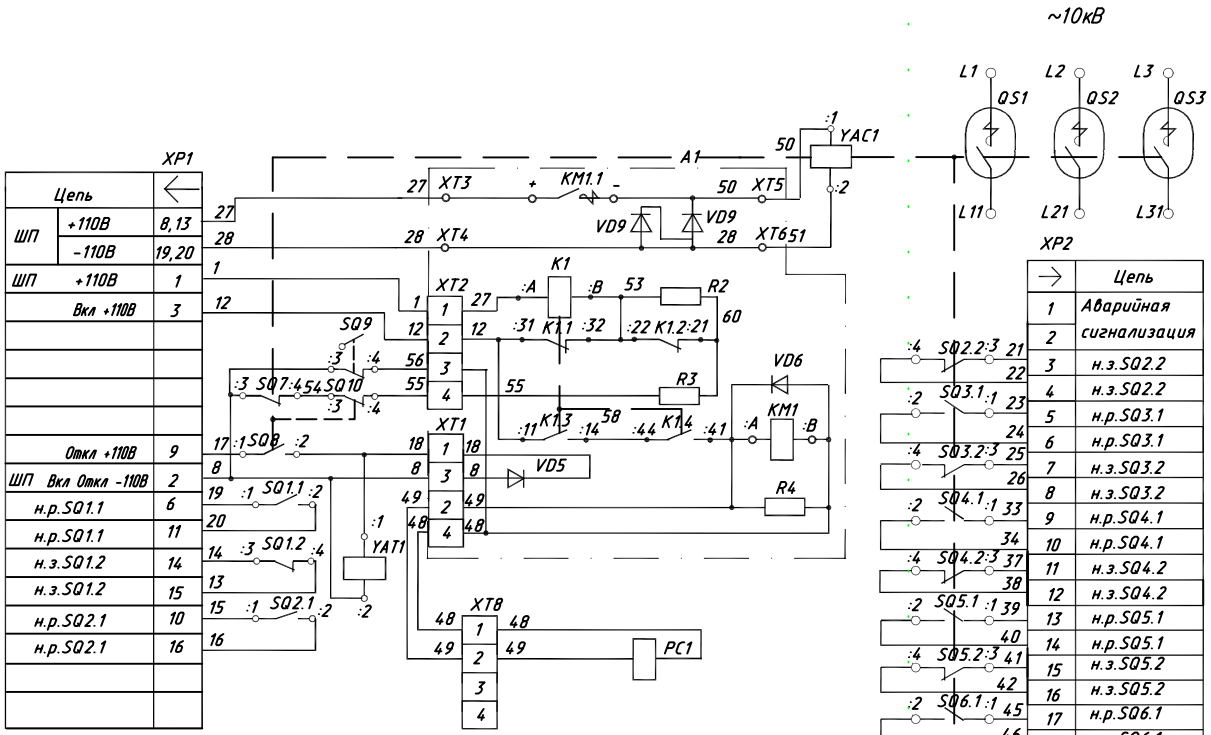

Цепь		
ШП	+110В	8,13
	−110В	19,20
ШП	+110В	1
	Вкл +110В	3
	Откл +110В	9
ШП	Вкл Откл −110В	2
	н.р.SQ1.1	6
	н.р.SQ1.1	11
	н.з.SQ1.2	14
	н.з.SQ1.2	15
	н.р.SQ2.1	10
	н.р.SQ2.1	16

XP1

→	Цепь
1	Аварийная сигнализация
2	
3	н.з.SQ2.2
4	н.з.SQ2.2
5	н.р.SQ3.1
6	н.р.SQ3.1
7	н.з.SQ3.2
8	н.з.SQ3.2
9	н.р.SQ4.1
10	н.р.SQ4.1
11	н.з.SQ4.2
12	н.з.SQ4.2
13	н.р.SQ5.1
14	н.р.SQ5.1
15	н.з.SQ5.2
16	н.з.SQ5.2
17	н.р.SQ6.1
18	н.р.SQ6.1
19	н.з.SQ6.2
20	н.з.SQ6.2

XP2

Обозначение	Условное обозначение типов исполнений	Напряжение питания	Напряжение управления
КУЮЖ.674152.021-04	ВБЭК5-10-31,5/3150 УХЛ2	110В, пост. тока	110В, пост. тока
КУЮЖ.674152.021-24	ВБЭС15-10-31,5/3150 УХЛ2		
КУЮЖ.674152.021-34	ВБЭК15-10-31,5/2500 УХЛ2		
КУЮЖ.674152.021-54	ВБЭС35-10-31,5/2500 УХЛ2		
КУЮЖ.674152.021-64	ВБЭК25-10-31,5/2000 УХЛ2		
КУЮЖ.674152.021-84	ВБЭС55-10-31,5/2000 УХЛ2		
КУЮЖ.674152.021-94	ВБЭС65-10-31,5/2000 УХЛ2		

Поз. обознач.	Наименование	Кол.	Примечание
PC1	Счетчик импульсов СИ206-1 УХЛ4 110В, пост. тока		
	ТУ25-01.888-78	1	
QS1...QS3	Камера дугогасительная вакуумная		
	КДВА3-10-31,5/3150 УХЛ2	3	
SQ1...SQ8	Переключающий блок контактного узла БКМ		
	ДС.150529.019.1	8	
SQ9,SQ10	Блок контакт МБК ДС.150070.001.1	2	
XP1,XP2	Вилка 2РТТ48КПЭ20Ш28 ГЕО.364.120 ТУ	2	
YAC1	Электромагнит КУЮЖ.684121.003-01	1	110В,пост.ток,7,3А
YAT1	Электромагнит КУЮЖ.684121.008-05	1	110В,пост.ток,3А
XT8	Блок зажимов Б326-1,5П10-В/В У3-4		
	ТУ16-87 ИГФР.687224.011 ТУ	1	
A1	Панель управления КУЮЖ.687282.046-01		
K1	Реле РП21М-004-УХЛ4 Б 60В, пост.тока		
	с розеткой типа 1 ТУ16-523.593-80	1	
KM1	Контактор КМ5100 У2 110В пост.тока		
	ТУ16-93 БКЖИ.644413.001 ТУ	1	
R2,R3	Резистор С5-35В-8-750 Ом±5% ОЖО.467.551 ТУ	2	
VD5,VD6	Диод Д112-10Х-10 ТУ16-729-229-79	2	
VD9	Диод Д112-25Х-10 ТУ16-729-227-79	1	
XT1,XT2	Блок зажимов Б326-1,5П10-В/В У3-4		
	ТУ16-87 ИГФР.687224.011 ТУ	2	
XT3...XT7	Винт В.М4-6gх16.46.019 ГОСТ 17473-80	5	

Выводы элементов SQ1...SQ10 обозначены условно.

Изм.	Лист	N докум.	Подп.	Дата	КУЮЖ.674152.021-04 Э3
Разраб.		Прохорова			Выключатель вакуумный типа ВБЭ10-31,5/3150 УХЛ2 Схема электрическая принципиальная
Пров.		Басов			Лит. / Масса / Масштаб
Т.контр					Лист / Листов 1
Н.контр		Миронова			
Утв.		Чайка			

Формат А2

Перв.примен. | КУЮЖ.674152.021 | Справ.N | Подп. и дата | Инв. N дубл. | Взаим.инв.N | Подп. и дата | Инв.N подл.

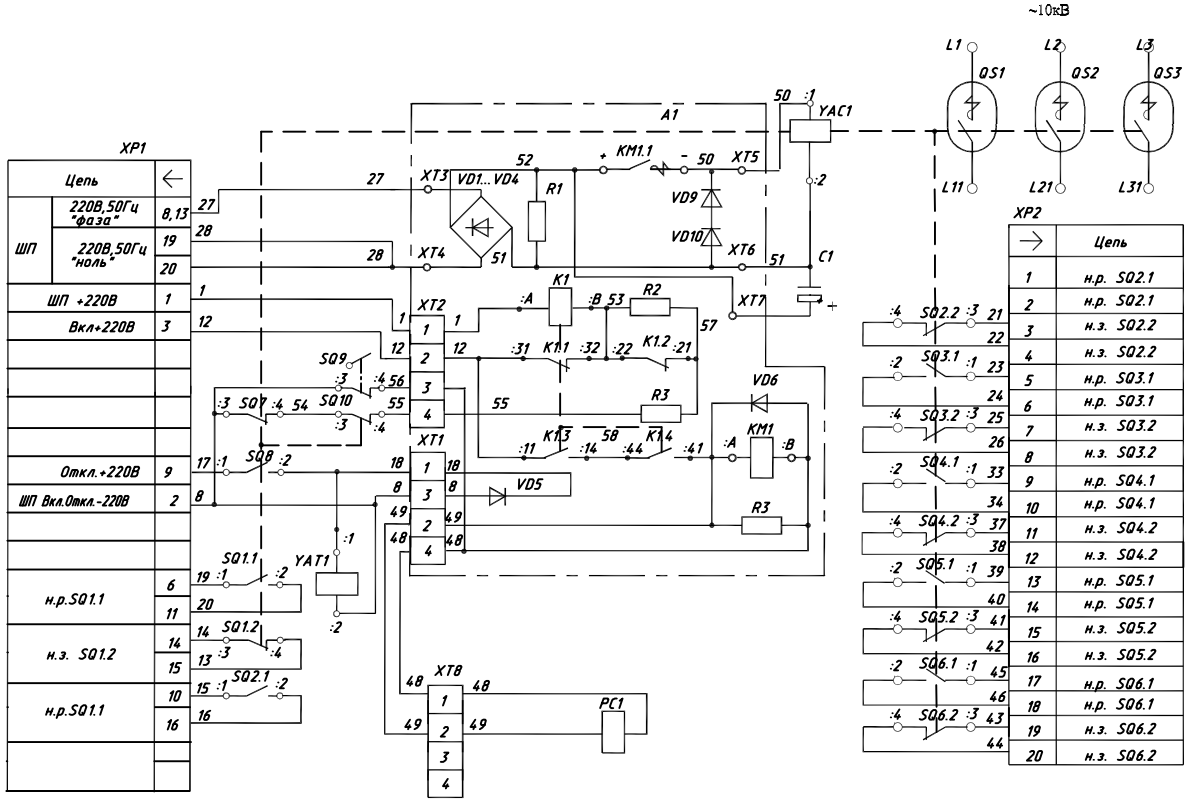

Поз. обознач.	Наименование	Кол.	Примечание
C1	Конденсатор К50-17-400В-1000мкФ±50%-В		
	ОЖО.464.110ТУ	1	
PC1	Счетчик импульсов СИ206-1 220В,перем.тока ХЛ4		
	ТУ25-01.888-78	1	
QS1...QS3	Камера дугогасительная вакуумная		
	КДВА3-10-31,5/3150 УХЛ2	3	
SQ1...SQ8	Переключающий блок контактного узла БКМ		
	ДС.150529.019.1	8	
SQ9,SQ10	Блок контакт МБК ДС.150070.001.1	2	
XP1,XP2	Вилка 2РТТ48КПЭ20Ш28 ГЕО.364.120 ТУ	2	
YAC1	Электромагнит КУЮЖ.684121.003	1	220В,пост.тока 36А
YAT1	Электромагнит КУЮЖ.684121.008-03	1	220В;пост.тока 1,5А
XT8	Блок зажимов Б326-1,5П10-В/В У3-4		
	ТУ16-87 ИГФР.687224.011 ТУ	1	
A1	Панель управления КУЮЖ.687282.047		
K1	Реле РП21М-004 УХЛ4 Б 60В,пост.тока		
	с розеткой типа 1 ТУ16-523.593-80	1	
KM1	Контактор КМ5100В У2 220В пост.тока		
	ТУ16-93 БКЖИ.644413.001 ТУ	1	
R1	Резистор С2-33м-2И 56кОм±5%-1-Г ШКАБ.434110.007ТУ	1	
R2,R3	Резистор С5-35В-8- 3 кОм±5% ОЖО.467.551 ТУ	2	
VD1...VD4	Диод Д112-25Х-10 ТУ16-729-227-79	4	
VD5,VD6	Диод Д112-10Х-10 ТУ16-729-229-79	2	
VD9	Диод Д112-25Х-10 ТУ16-729-227-79	1	
XT1,XT2	Блок зажимов Б326-1,5П10-В/В У3-4		
	ТУ16-87 ИГФР.687224.011 ТУ	2	
R4	Резистор С5-35В-8-750 Ом±5% ОЖО.467.551 ТУ	1	
XT3...XT7	Винт В.М4-6gх16.46.019 ГОСТ 17473-80	5	
VD9	Диод Д112-25Х-10 ТУ16-729-227-79	1	

Обозначение	Условное обозначение типов исполнений	Напряжение питания	Напряжение управления
КУЮЖ.674152.021-05	ВБЭК6-10-31,5/3150 УХЛ2	220В, 50Гц	220В, пост. тока
КУЮЖ.674152.021-25	ВБЭС16-10-31,5/3150 УХЛ2		
КУЮЖ.674152.021-35	ВБЭК16-10-31,5/2500 УХЛ2		
КУЮЖ.674152.021-55	ВБЭС36-10-31,5/2500 УХЛ2		
КУЮЖ.674152.021-65	ВБЭК26-10-31,5/2000 УХЛ2		
КУЮЖ.674152.021-85	ВБЭС56-10-31,5/2000 УХЛ2		
КУЮЖ.674152.021-95	ВБЭС66-10-31,5/2000 УХЛ2		

Выводы элементов SQ1...SQ10 обозначены условно.

Изм.	Лист	N докум.	Подп.	Дата	КУЮЖ.674152.021-05 Э3
Разраб.		Прохорова			Выключатель вакуумный типа ВБЭ10-31,5/3150 УХЛ2 Схема электрическая принципиальная
Пров.		Басов			
Т.контр					
Н.контр		Миронова			
Утв.		Чайка			

Лит.	Масса	Масштаб
Лист	Листов 1	

Перв.примен. КУЮЖ.674152.021

Справ.N

Инв.N подл. | Подп. и дата | Взам.инв.N | Инв. N дубл. | Подп. и дата

Формат А2

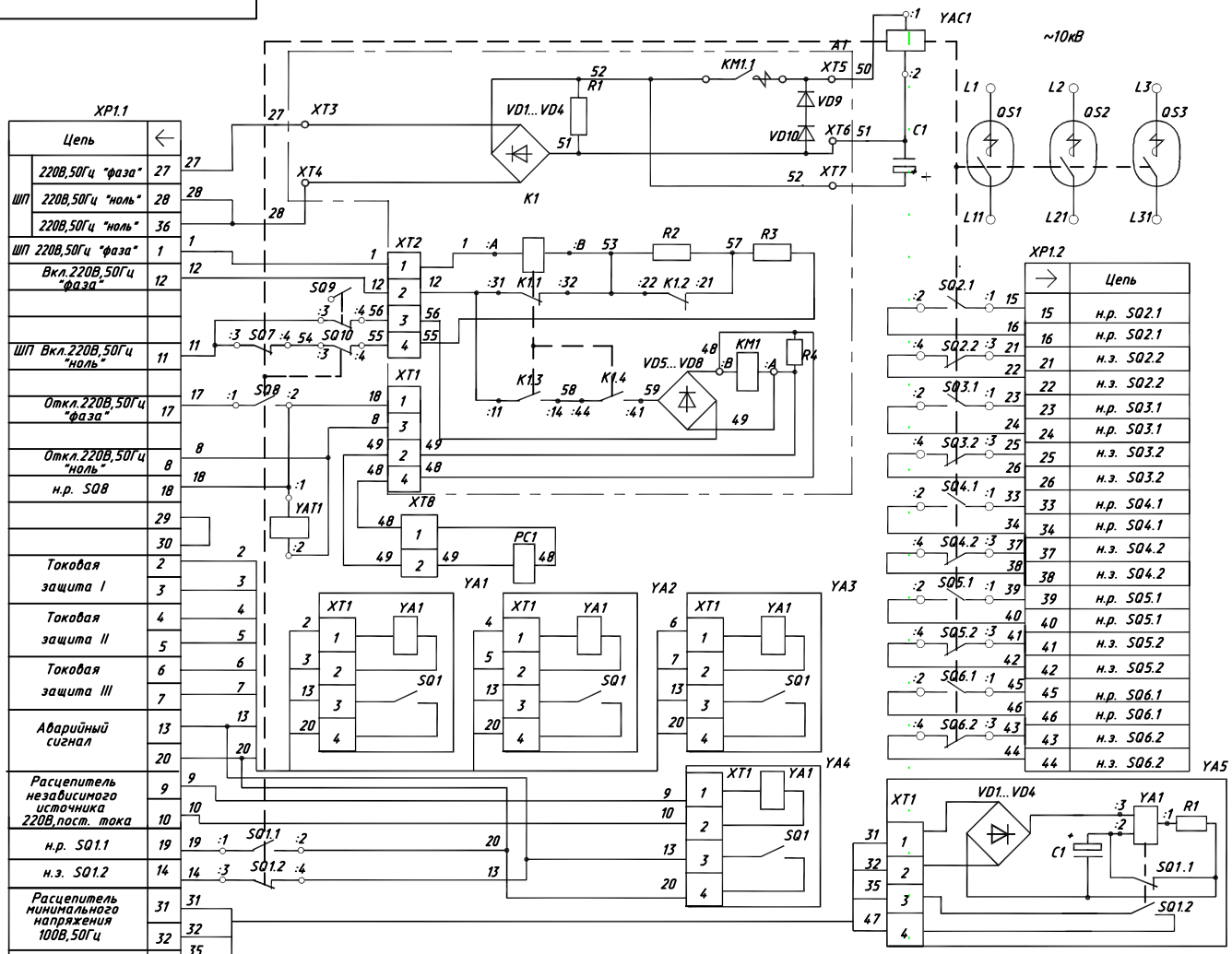

Поз. обознач.	Наименование	Кол.	Примечание
C1	Конденсатор К50-17-400В-1000мкФ±20%- ВОЖО.464.110 ТУ	1	
PC1	Счетчик импульсов СИ206-1 УХЛ4 220В, перем.тока ТУ25-01.888-78	1	
QS1...QS3	Камера дугогасительная вакуумная		
	КДВА3-10-31,5/3150 УХЛ2	3	
SQ1...SQ8	Переключающий блок контактного узла БКМ		
	ДС.150529.019.1	8	
SQ9,SQ10	Блок контакт МБК ДС.150070.001.1	2	
XP1	Вилка 2РТТ60Б47Ш37 ГЕО.364.120 ТУ	1	
YAC1	Электромагнит КУЮЖ.684121.003	1	220В,пост.тока 36А
YAT1	Электромагнит КУЮЖ.684121.008-02	1	~220В,50Гц 2А
YA1...YA3	Расцепитель максимального тока		
	КУЮЖ.684121.016 (см. табл. 1)		
YA4	Расцепитель независимого источника		
	КУЮЖ.684121.017 (см.табл.1)		
YA5	Расцепитель минимального напряжения		
	КУЮЖ.684121.023 (см.табл.)		
XT8	Блок зажимов Б326-1,5П10-В/В У3-4		
	ТУ16-87 ИГФР.687224.011 ТУ	1	
A1	Панель управления КУЮЖ.687282.045		
R4	Резистор С5-35В-8-750 Ом±5% ОЖО.467.551 ТУ	1	
K1	Реле РП21М-004 УХЛ4 110В; 50Гц с розеткой типа 1		
	ТУ16-523.593-80	1	
KM1	Контактор КМ5100В У2 220В пост.тока	1	
	ТУ16-93 БКЖИ.644413.001 ТУ		
R1	Резистор С2-33м-2И 56кОм±5%-1-Г ШКАБ.434110.007ТУ	1	
R2,R3	Резистор С5-35В-8-2.7кОм±5% ОЖО.467.551 ТУ	2	
VD1...VD4	Диод Д112-25Х-10 ТУ16-729-227-79	4	
VD5...VD8	Диод Д112-10Х-10 ТУ16-729-229-79	4	
VD9	Диод Д112-25Х-10 ТУ16-729-227-79	1	
XT1,XT2	Блок зажимов Б326-1,5П10-В/В У3-4		
	ТУ16-87 ИГФР.687224.011 ТУ	2	
XT3...XT7	Винт В.М4-6gх16.46.019 ГОСТ 17473-80	5	
VD10	Диод Д112-25Х-10 ТУ16-729-227-79	1	

Таблица 1

Обозначение	Напряжение		Наличие расцепителей			
	питания	управления	YA1,YA2	YA3	YA4	YA5
КУЮЖ.674152.021-10;-40;-70	~220В 50Гц	~220В 50Гц	есть 3А или 5А	есть 3А или 5А	есть 220В,0,45А	есть 100В, 0,8с;1,6с; 2,4с;3,2с; 4с
-11;-41;-71				нет	нет	
-12;-42;-72						
-13;-43;-73					есть 220В,0,45А	нет
-14;-44;-74			нет			
-15;-45;-75					нет	

Таблица 2

Обозначение	Условное обозначение типов исполнений	Обозначение	Условное обозначение типов исполнений	Обозначение	Условное обозначение типов исполнений
КУЮЖ.674152.021-10	ВБЭС1-10-31.5/3150 УХЛ2	КУЮЖ.674152.021-40	ВБЭС21-10-31.5/2500 УХЛ2	КУЮЖ.674252.021-70	ВБЭС41-10-31.5/2000 УХЛ2
-11	ВБЭС2-10-31.5/3150 УХЛ2	-41	ВБЭС22-10-31.5/2500 УХЛ2	-71	ВБЭС42-10-31.5/2000 УХЛ2
-12	ВБЭС3-10-31.5/3150 УХЛ2	-42	ВБЭС23-10-31.5/2500 УХЛ2	-72	ВБЭС43-10-31.5/2000 УХЛ2
-13	ВБЭС4-10-31.5/3150 УХЛ2	-43	ВБЭС24-10-31.5/2500 УХЛ2	-73	ВБЭС44-10-31.5/2000 УХЛ2
-14	ВБЭС5-10-31.5/3150 УХЛ2	-44	ВБЭС25-10-31.5/2500 УХЛ2	-74	ВБЭС45-10-31.5/2000 УХЛ2
-15	ВБЭС6-10-31.5/3150 УХЛ2	-45	ВБЭС26-10-31.5/2500 УХЛ2	-75	ВБЭС46-10-31.5/2000 УХЛ2

1. По требованию потребителя допускается на выключателе устанавливать перемычки между контактами 27-1 и 36-11 разъема XP1.
2. Выводы элементов SQ1...SQ10 обозначены условно.

КУЮЖ.674152.021-10 Э3

Изм.	Лист	N докум.	Подп.	Дата
Разраб.		Прохорова		
Пров.		Басов		
Т.контр				
Н.контр		Миронова		
Утв.		Чайка		

Выключатель вакуумный типа ВБЭ10-31,5/3150 УХЛ2

Схема электрическая принципиальная

Лит.	Масса	Масштаб
Лист	Листов 1	

Формат А2

Перв.примен. КУЮЖ.674152.021

Справ.N

Подп. и дата | Инв.N дубл. | Взаим.инв.N | Подп. и дата | Инв.N подл.

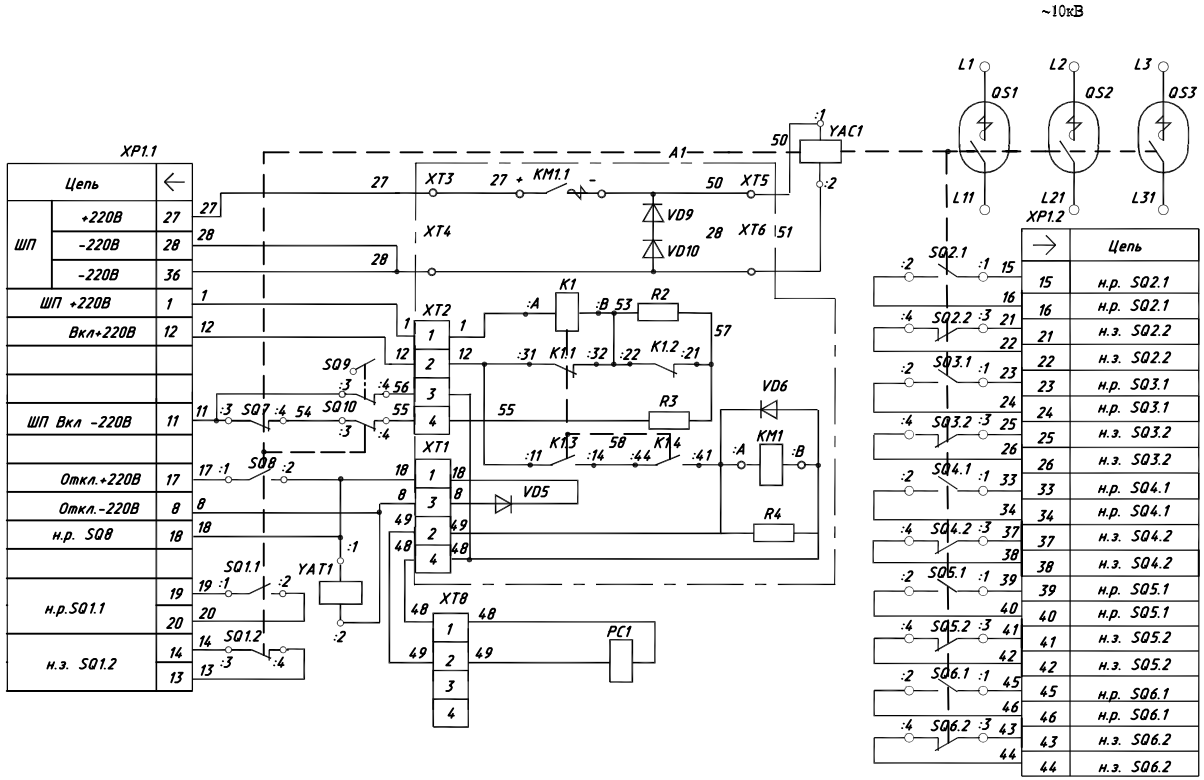

Поз. обознач.	Наименование	Кол.	Примечание
PC1	Счетчик импульсов СИ206-1 220В,перем.тока УХЛ4		
	ТУ25-01.888-78	1	
QS1...QS3	Камера дугогасительная вакуумная		
	КДВА3-10-31,5/3150 УХЛ2	3	
SQ1...SQ8	Переключающий блок контактного узла БКМ		
	ДС.150529.019.1	8	
SQ9,SQ10	Блок контакт МБК ДС.150070.001.1	2	
XP1	Вилка 2РТТ60Б47Ш37 ГЕ0.364.120 ТУ	1	
YAC1	Электромагнит КУЮЖ.684121.003	1	220В,пост.тока 36А
YAT1	Электромагнит КУЮЖ.684121.008-03	1	220В;пост.тока 1,5А
XT8	Блок зажимов БЗ26-1,5П10-В/В У3-4		
	ТУ16-87 ИГФР.687224.011 ТУ	1	
A1	Панель управления КУЮЖ.687282.046		
K1	Реле РП21М-004 УХЛ4 Б 60В,пост.тока		
	с розеткой типа 1 ТУ16-523.593-80	1	
KM1	Контактор КМ5100В У2 220В пост.тока		
	ТУ16-93 БКЖИ.644413.001 ТУ	1	
R2,R3	Резистор С5-35В-8- 3 кОм±5% ОЖО.467.551 ТУ	2	
R4	Резистор С5-35В-8-750 кОм±5% ОЖО.467.551 ТУ	1	
VD5,VD6	Диод Д112-10Х-10 ТУ16-729-229-79	2	
VD9	Диод Д112-25Х-10 ТУ16-729-227-79	1	
VD10	Диод Д112-25Х-10 ТУ16-729-227-79	1	
XT1,XT2	Блок зажимов БЗ26-1,5П10-В/В У3-4		
	ТУ16-87 ИГФР.687224.011 ТУ	2	
XT3...XT7	Винт В.М4-6дх16.46.019 ГОСТ 17473-80	5	

Обозначение	Условное обозначение типов исполнений	Напряжение питания	Напряжение управления
КУЮЖ.674152.021-16	ВБЭС7-10-31,5/3150 УХЛ2	220В, пост. тока	220В, пост. тока
КУЮЖ.674152.021-46	ВБЭС27-10-31,5/2500 УХЛ2		
КУЮЖ.674152.021-76	ВБЭС47-10-31,5/2000 УХЛ2		

Выводы элементов SQ1...SQ10 обозначены условно.

Изм.	Лист	N докум.	Подп.	Дата	КУЮЖ.674152.021-16 Э3
Разраб.		Прохорова			Выключатель вакуумный типа ВБЭ10-31,5/3150 УХЛ2 Схема электрическая принципиальная
Пров.		Басов			Лит. / Масса / Масштаб
Т.контр					Лист / Листов 1
Н.контр		Миронова			
Утв.		Чайка			

Перв.примен. | КУЮЖ.674152.021

Справ.N

Инв.N подл. | Подп. и дата | Взам.инв.N | Инв. N дубл. | Подп.и дата

Формат А2

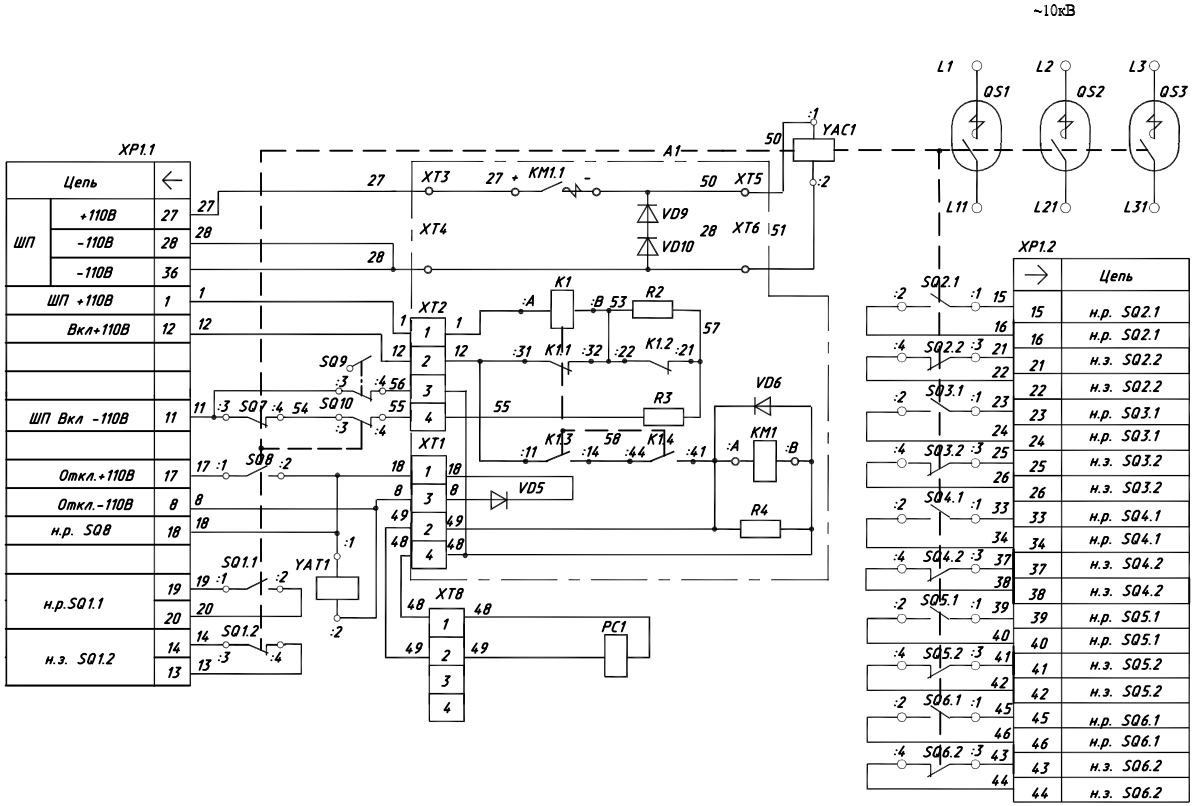

Цепь		XP1.1
ШП	+110В	27
	-110В	28
	-110В	36
ШП +110В		1
Вкл+110В		12
ШП Вкл -110В		11
Откл.+110В		17
Откл.-110В		8
н.р. SQ8		18
н.р.SQ1.1		19
		20
н.з. SQ1.2		14
		13

XP1.2	Цепь
15	н.р. SQ2.1
16	н.р. SQ2.1
21	н.з. SQ2.2
22	н.з. SQ2.2
23	н.р. SQ3.1
24	н.р. SQ3.1
25	н.з. SQ3.2
26	н.з. SQ3.2
33	н.р. SQ4.1
34	н.р. SQ4.1
37	н.з. SQ4.2
38	н.з. SQ4.2
39	н.р. SQ5.1
40	н.р. SQ5.1
41	н.з. SQ5.2
42	н.з. SQ5.2
45	н.р. SQ6.1
46	н.р. SQ6.1
43	н.з. SQ6.2
44	н.з. SQ6.2

Поз. обознач.	Наименование	Кол.	Примечание
PC1	Счетчик импульсов СИ206-1 110В,пост.тока УХЛ4		
	ТУ25-01.888-78	1	
QS1...QS3	Камера дугогасительная вакуумная		
	КДВА3-10-31,5/3150 УХЛ2	3	
SQ1...SQ8	Переключающий блок контактного узла БКМ		
	ДС.150529.019.1	8	
SQ9,SQ10	Блок контакт МБК ДС.150070.001.1	2	
XP1	Вилка 2РТТ60Б47Ш37 ГЕО.364.120 ТУ	1	
YAC1	Электромагнит КУЮЖ.684121.003-01	1	110В,пост.тока 73А
YAT1	Электромагнит КУЮЖ.684121.008-05	1	110В,пост.тока 3А
XT8	Блок зажимов Б326-1,5П10-В/В У3-4		
	ТУ16-87 ИГФР.687224.011 ТУ	1	
A1	Панель управления КУЮЖ.687282.046-01		
K1	Реле РП21М-004 УХЛ4 Б 60В,пост.тока		
	с розеткой типа 1 ТУ16-523.593-80	1	
KM1	Контактор КМ5100В У2 110В пост.тока		
	ТУ16-93 БКЖИ.644413.001 ТУ	1	
R2,R3	Резистор С5-35В-8- 750 Ом±5% ОЖО.467.551 ТУ	2	
R4	Резистор С5-35В-8- 200 Ом±5% ОЖО.467.551 ТУ	1	
VD5,VD6	Диод Д112-10Х-10 ТУУ3.69-05755571-008-97	2	
VD9	Диод Д112-25Х-10 ТУУ3.69-05755571-008-97	1	
VD10	Диод Д112-25Х-10 ТУУ3.69-05755571-008-97	1	
XT1,XT2	Блок зажимов Б326-1,5П10-В/В У3-4		
	ТУ16-87 ИГФР.687224.011 ТУ	2	
XT3...XT7	Винт В.М4-6дх16.46.019 ГОСТ 17473-80	5	

Обозначение	Условное обозначение типов исполнений	Напряжение питания	Напряжение управления
КУЮЖ.674152.021-17	ВБЭС8-10-31,5/3150 УХЛ2	110В, пост. тока	110В, пост. тока
КУЮЖ.674152.021-47	ВБЭС28-10-31,5/2500 УХЛ2		
КУЮЖ.674152.021-77	ВБЭС48-10-31,5/2000 УХЛ2		

Выводы элементов SQ1...SQ10 обозначены условно.

Изм	Лист	N докум.	Подп.	Дата	КУЮЖ.674152.021-17 Э3
Разраб.		Прохорова			Выключатель вакуумный типа ВБЭ10-31,5/3150 УХЛ2 Схема электрическая принципиальная
Пров.		Басов			Лит. / Масса / Масштаб
Т.контр					Лист / Листов 1
Н.контр		Миронова			
Утв.		Чайка			

Перв.примен. КУЮЖ.674152.021

Справ.N

Инв.N подл. | Подп. и дата | Взаим.инв.N | Инв. N дубл. | Подп.и дата

Формат А2

КУЮЖ.674152.021-18 Э3

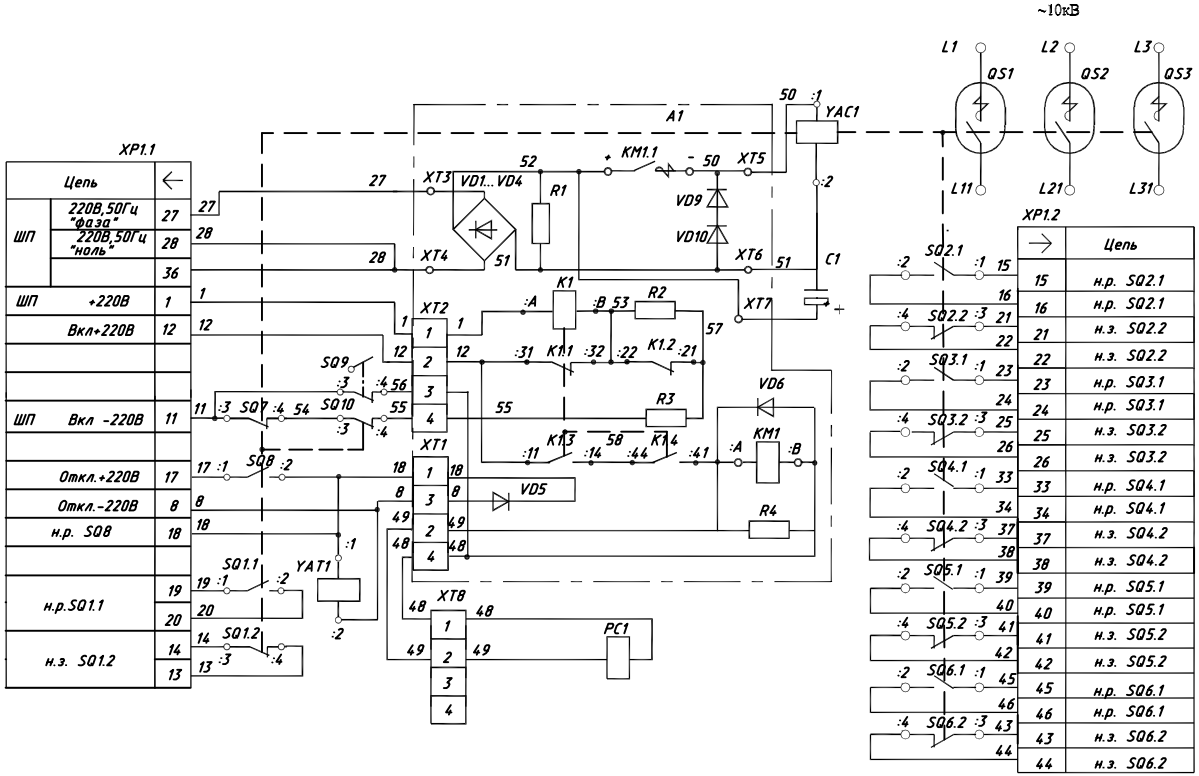

Поз. обознач.	Наименование	Кол.	Примечание
C1	Конденсатор К50-17-400В-1000мкФ±50%-В		
	ОЖО.464.110ТУ	1	
PC1	Счетчик импульсов СИ206-1 220В,перем.тока УХЛ4		
	ТУ25-01.888-78	1	
QS1...QS3	Камера дугогасительная вакуумная		
	КДВА3-10-31,5/3150 УХЛ2	3	
SQ1...SQ8	Переключающий блок контактного узла БКМ		
	ДС.150529.019.1	8	
SQ9,SQ10	Блок контакт МБК ДС.150070.001.1	2	
XP1	Вилка 2РТТ60Б47Ш37 ГЕО.364.120 ТУ	1	
YAC1	Электромагнит КУЮЖ.684121.003	1	220В,пост.тока 36А
YAT1	Электромагнит КУЮЖ.684121.008-03	1	220В;пост.тока 1,5А
XT8	Блок зажимов Б326-1,5П10-В/В У3-4		
	ТУ16-87 ИГФР.687224.011 ТУ	1	
A1	Панель управления КУЮЖ.687282.047		
R2,R3	Резистор С5-35В-8- 3 кОм±5% ОЖО.467.551 ТУ	2	
K1	Реле РП21М-004 УХЛ4 Б 60В,пост.тока		
	с розеткой типа 1 ТУ16-523.593-80	1	
KM1	Контактор КМ5100В У2 220В пост.тока		
	ТУ16-93 БКЖИ.644413.001 ТУ	1	
R1	Резистор С2-33н-2И 56кОм±5%-1-Г ШКАБ.434110.007ТУ	1	
R2,R3	Резистор С5-35В-8- 3 кОм±5% ОЖО.467.551 ТУ	2	
VD1,VD4	Диод Д112-25Х-10 ТУУ369-С5755571-008-97	2	
VD5,VD6	Диод Д112-10Х-10 ТУУ369-С5755571-008-97	2	
VD9	Диод Д112-25Х-10 ТУУ369-С5755571-008-97	1	
XT1,XT2	Блок зажимов Б326-1,5П10-В/В У3-4		
	ТУ16-87 ИГФР.687224.011 ТУ	2	
R4	Резистор С5-35В-8-750 Ом±5% ОЖО.467.551 ТУ	2	
XT3...XT7	Винт В.М4-6gх16.46.019 ГОСТ 17473-80	5	
VD10	Диод Д112-25Х-10 ТУУ369-С5755571-008-97	1	

Обозначение	Условное обозначение типов исполнений	Напряжение питания	Напряжение управления
КУЮЖ.674152.021-18	ВБЭС9-10-31,5/3150 УХЛ2	~220В, 50Гц	220В, пост. тока
КУЮЖ.674152.021-48	ВБЭС29-10-31,5/2500 УХЛ2		
КУЮЖ.674152.021-78	ВБЭС49-10-31,5/2000 УХЛ2		

Выводы элементов SQ1...SQ10 обозначены условно.

Изм.	Лист	N докум.	Подп.	Дата	КУЮЖ.674152.021-18 Э3
Разраб.		Прохорова			Выключатель вакуумный типа ВБЭ10-31,5/3150 УХЛ2 Схема электрическая принципиальная
Пров.		Басов			
Т.контр					
Н.контр		Миронова			
Утв.		Чайка			

Лит.	Масса	Масштаб
Лист	Листов 1	

Формат А2

Перв.примен. КУЮЖ.674152.021

Справ.N

Инв.N подл. | Подп. и дата | Взам.инв.N | Инв. N дубл. | Подп.и дата