КУЮЖ.674152.025-24.33

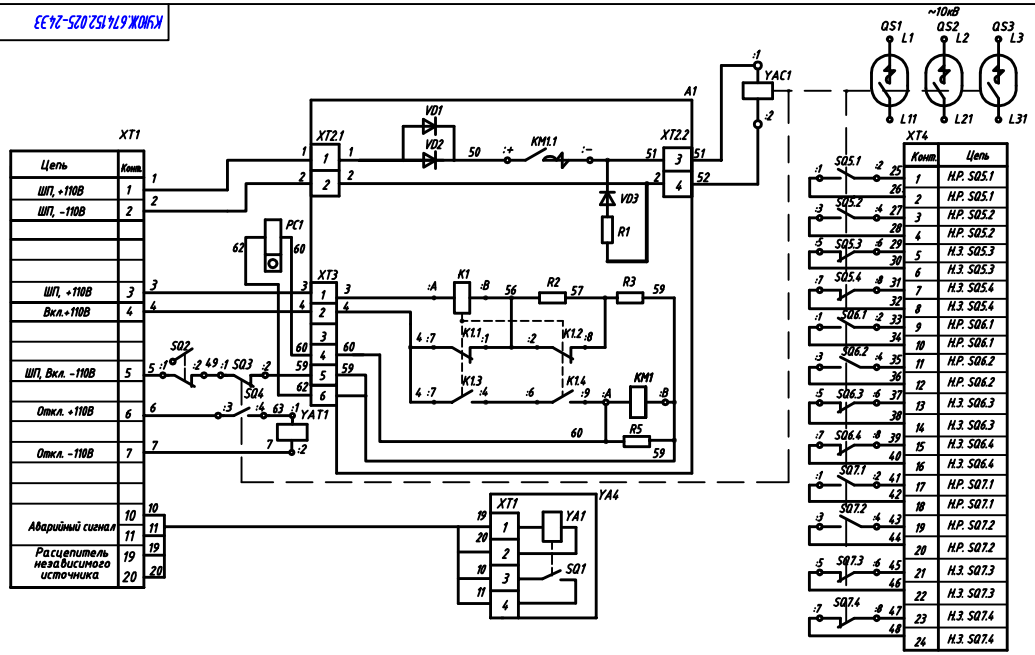

Поз. обознач.	Наименование	Кол.	Примечание
A1	Панель управления КУЮЖ.687282.078-06		
K1	Реле 62.33.9.060.0000 фирмы "Finder"	1	
KM1	Контактор КМ5100В УХЛ2, 110В пост. тока		
	ТУ16-93 БКЖИ.644413.001ТУ	1	
R1	Резистор С5-35В-8-4,7 Ом ±5% ОЖО.467.551 ТУ	1	
R2	Резистор С5-35В-8-1,2 кОм ±5% ОЖО.467.551 ТУ	1	
R3	Резистор С5-35В-16-1,2 кОм ±5% ОЖО.467.551 ТУ	1	
R5	Резистор С5-35В-8-240 Ом ±5% ОЖО.467.551 ТУ	1	
VD1, VD2	Диод Д222-40Х-10 ТУ16-95 ИЕАЛ.432310.001ТУ	2	
VD3	Диод Д212-25Х-10 ТУ16-95 ИЕАЛ.432310.001ТУ	1	
XT2	Колодка клеммная G5/4, фирма Phoenix Contact код 27 16 04 6	1	
XT3	Колодка клеммная KL 16/8 PA DS код 29.401.0853.0		
	фирмы "Промэлектроника"	1	

Поз. обознач.	Наименование	Кол.	Примечание
PC1	Счетчик импульсов СИ 206-1 УХЛ4,		
	110В постоянного тока ТУ25-01.888-78	1	
QS1...QS3	Камера дугогасительная вакуумная		
	КДВА4-10-31,5/1600 РАСЮ.686484.002ТУ.	3	
SQ2	Микропереключатель СТ2К-А2 фирма "Промэлектроника"	1	
SQ3,SQ4	Узел контактный МБК БКЖИ.685112.007	2	
SQ5...SQ7	Блок вспомогательных контактов (БВК-10) КУЮЖ.642235.001	3	
XT1	Колодка клеммная КУЮЖ.687228.020	1	
YAC1	Электромагнит КУЮЖ.677169.055-01	1	110В,83А
YAT1	Электромагнит КУЮЖ.677169.057-05	1	
YA4	Расцепитель независимого источника КУЮЖ.677169.059-02	1	

1. Наличие расцепителя YA4 и счетчика импульсов PC1 определяется требованием заказчика.
2. Исполнение электромагнита отключения YAT1 определяется требованием заказчика.
3. Исходное положение контактов SQ3...SQ7 выключателя обеспечено предварительным их включением.
4. Выводы SQ3,SQ4 обозначены условно: 1,2 – н.р.; 3,4 – н.з.
5. Выводы катушки контактора KM1 обозначены условно.

6. Функциональное назначение контактов
SQ2 –контакт блокировочный при вкатывании–выкатывании;
SQ3 – контакт блокировочный в цепи включения;
SQ4 – контакт блокировочный в цепи отключения;
SQ5...SQ7 – контакты для внешних вспомогательных цепей.

Изм.	Лист	N докум.	Подп.	Дата	КУЮЖ.674152.025-24.33
Разраб.		Киченазова			Выключатель вакуумный ВБ-10-31,5
Пров.		Басов			Схема электрическая принципиальная
Т.контр.		Шаткова			Лит. 01 / Масса / Масштаб
Н.контр.		Черноусова			Лист / Листов 1
Утв.		Найка			

Перв. примен. | КУЮЖ.674152.025 | Справ. N° | Подп. и дата | Инв. N дубл. | Взам. инв. N | Подп. и дата | Инв. N подл.

Ввод: | d N: | Копировал | Формат А4х4