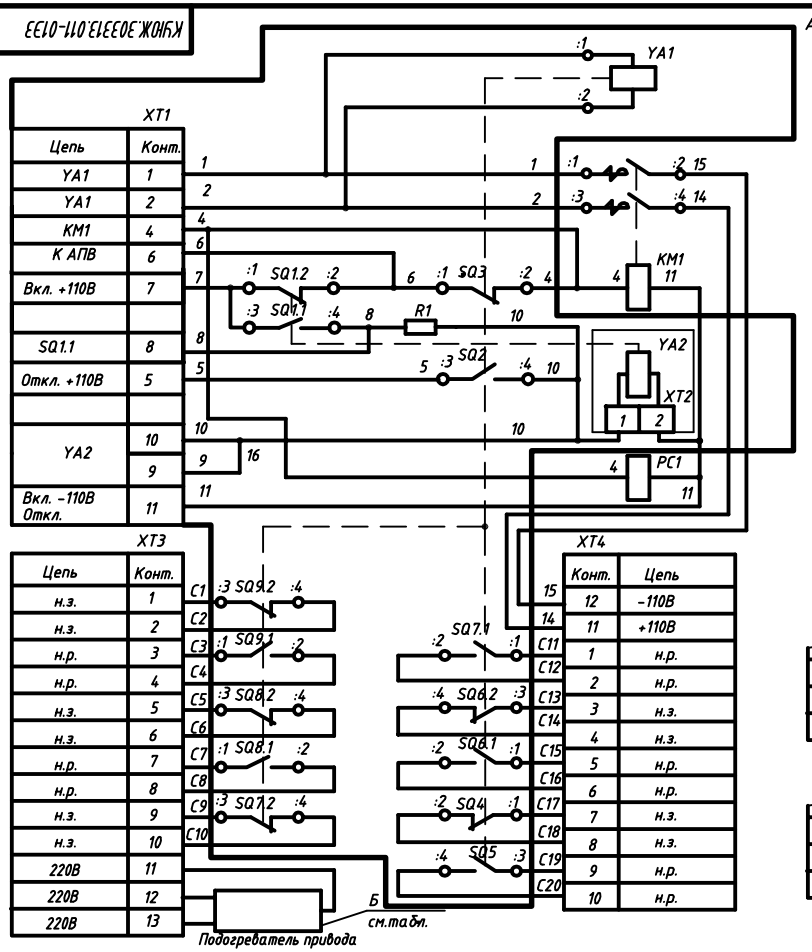

XT5

Конт.	Цепь
1	6U x
2	6U 1
3	5U x
4	5U 1
5	4U x
6	4U 1
7	3U x
8	3U 1
9	2U x
10	2U 1
11	1U x
12	1U 1

Рис.1

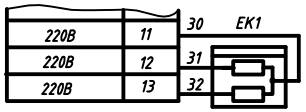

Рис.2

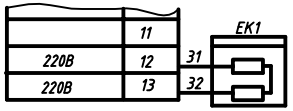

Поз. обозначение	Наименование	Кол	Примечание
A1	Привод (см. табл.)	1	
EK1	Подогрев КУЮЖ.681817.003-01	1	
KM1	Контактор ТУ16-644.010-85 (см. табл.)	1	
PC1	Счетчик импульсов СИ206-1 110В УХЛ4		
	ТУ25-01.888-78	1	
XT3...XT5	Контактодержатель (см. табл.)	4	

Обозначение	Условное обозначение исполнения	Рис. для Б	Напряж. питания привода	A1	KM1	XT3...XT5
КУЮЖ.303313.011-01	ПЭМУ-500 УХЛ1,110В	1	110В	КУЮЖ.303313.012-01	МК2-20Б УХЛ3, 110В	КУЮЖ.301524.011
-03	ПЭМУ-500 Т1, 110В	2		КУЮЖ.303313.012-03	МК2-20Б Т3, 110В	КУЮЖ.301524.011-01
-05	ПЭМУ-200 УХЛ1,110В	1		КУЮЖ.303313.012-05	МК2-20Б УХЛ3, 110В	КУЮЖ.301524.011
-07	ПЭМУ-200 Т1, 110В	2		КУЮЖ.303313.012-07	МК2-20Б Т3, 110В	КУЮЖ.301524.011-01

1. Выводы SQ1... SQ9 обозначены условно: 1,2 - н.р.; 3,4 - н.з.
2. Элементы схемы SQ1...SQ5 изображены во включенном начальном положении.
3. Функциональное назначение элементов:
SQ4...SQ9- контакты коммутирующие для внешних вспомогательных цепей:
SQ3- контакт блокировочный в цепи включения выключателя;
SQ2- контакт блокировочный в цепи отключения выключателя;
SQ1.1, SQ1.2- контакты блокировочные в цепи повторного включения выключателя.

КУЮЖ.674153.001
Перв. примен.
КУЮЖ.303313.011
Справ. №
Подп. и дата
Инв. № дубл.
Взам. инв. №
Подп. и дата
Инв. № подл.

Изм.	Лист	№ докум.	Подп.	Дата
Разраб.		Прохорова		
Пров.		Басов		
Т.контр.				
Н.контр.		Черноусова		
Утв.		Чайка		

КУЮЖ.303313.011-0133

Привод электромагнитный ПЭМУ
Схема электрическая принципиальная

Лит.	Масса	Масштаб
A		

Лист | Листов 1

Ввод: d №: Копировал Формат A4x3